Piedini di livellamento

Stelo filettato, senza regolazione, acciaio

VERSIONI
- Versione **KS**: con disco d'appoggio
- Versione **KR**: con disco antiscivolo

Acciaio **ST**
- Resistenza alla trazione classe 5.8
- zincato, passivato blu
- Dado esagonale ISO 4035, acciaio zincato, passivato blu

Protezioni in plastica:

Versione **KS**
Tecnopolimero a base acetalica (POM).
colore bianco (naturale) RAL 9001

Versione **KR**
Elastomero termoplastico (TPE).
73 shore A ≈, colore nero

INFORMAZIONI
I piedini di livellamento GN 339 si utilizzano nelle applicazioni che non richiedono uno snodo fra il piedino e la vite di regolazione.
Per questa ragione, offrono il vantaggio di avere un'altezza ridotta.
Il disco d'appoggio/antiscivolo è fissato saldamente al piedino.



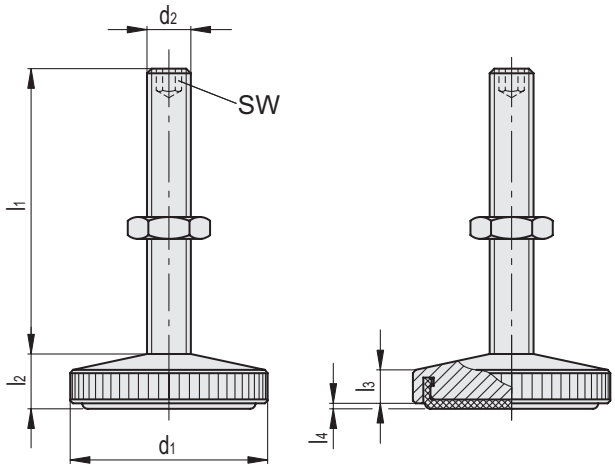

GN 339-KS

Codice	Descrizione	d1	d2	l1	l2	l3	l4	sw	Carico statico [kN]	⚖
GN.74654	GN 339-29-M6-30-KS-ST	29	M 6	30	8	5	0.4	3	6	34
GN.74658	GN 339-29-M6-45-KS-ST	29	M 6	45	8	5	0.4	3	6	36
GN.74662	GN 339-29-M8-35-KS-ST	29	M 8	35	8	5	0.4	4	13	38
GN.74666	GN 339-29-M8-55-KS-ST	29	M 8	55	8	5	0.4	4	13	48
GN.74674	GN 339-36-M8-40-KS-ST	36	M 8	40	9	6	0.5	4	13	64
GN.74678	GN 339-36-M8-65-KS-ST	36	M 8	65	9	6	0.5	4	13	72
GN.74682	GN 339-36-M10-45-KS-ST	36	M 10	45	9	6	0.5	5	18	78
GN.74686	GN 339-36-M10-70-KS-ST	36	M 10	70	9	6	0.5	5	18	88

GN 339-KR

Codice	Descrizione	d1	d2	l1	l2	l3	l4	sw	Carico statico [kN]	⚖
GN.74652	GN 339-29-M6-30-KR-ST	29	M 6	30	8	5	0.4	3	6	30
GN.74656	GN 339-29-M6-45-KR-ST	29	M 6	45	8	5	0.4	3	6	32
GN.74660	GN 339-29-M8-35-KR-ST	29	M 8	35	8	5	0.4	4	13	37
GN.74664	GN 339-29-M8-55-KR-ST	29	M 8	55	8	5	0.4	4	13	43
GN.74672	GN 339-36-M8-40-KR-ST	36	M 8	40	9	6	0.5	4	13	56
GN.74676	GN 339-36-M8-65-KR-ST	36	M 8	65	9	6	0.5	4	13	65
GN.74680	GN 339-36-M10-45-KR-ST	36	M 10	45	9	6	0.5	5	18	60
GN.74684	GN 339-36-M10-70-KR-ST	36	M 10	70	9	6	0.5	5	18	80

Proprietà dei modelli riservata ai termini di legge. Disegni e immagini non riproducibili se non citando la fonte.